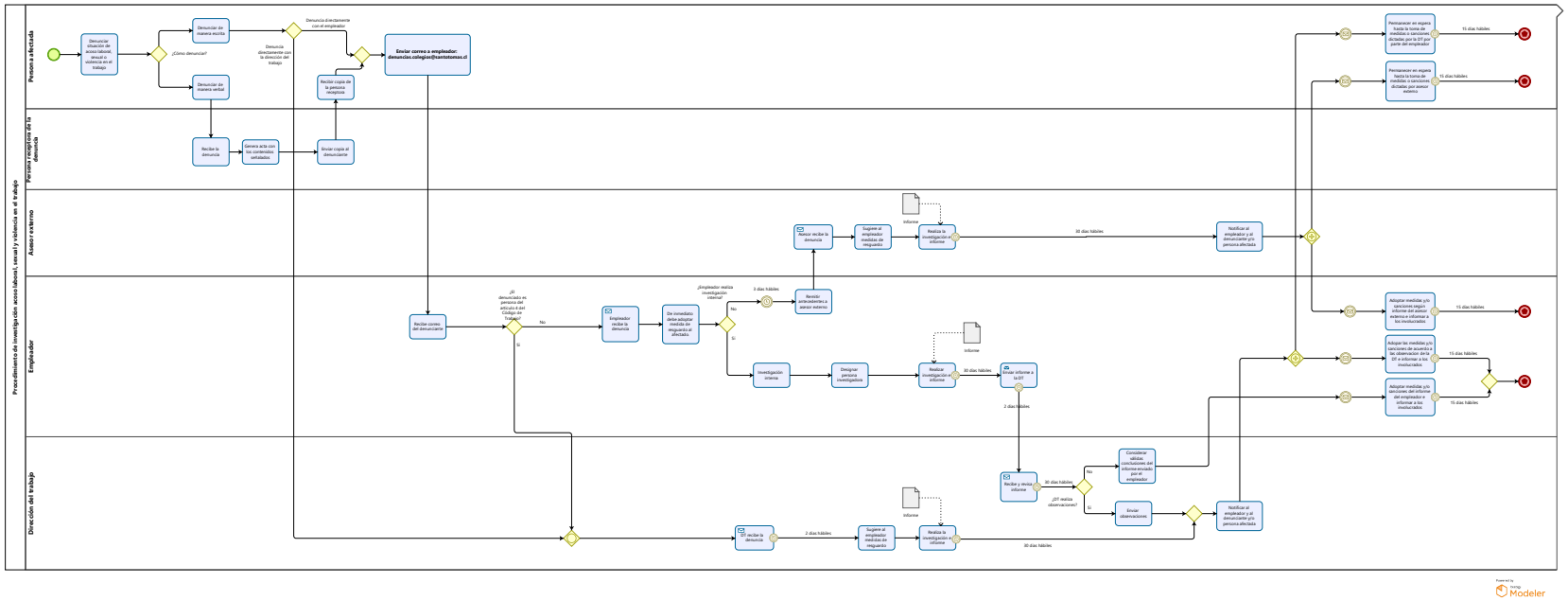1 FLUJOGRAMA LEY KARIN